企业（或者其他经	唐山三友远达纤维有		唐山市南堡开发区希望路
	孙郑军		0315-8

企业（或者其他经济组织）名称是否是重新命名？否

企业（或者其他经济组织）所属行业	C2812 化学纤维（纤维素纤维）制造

温室气体排放报告（最终）版本/日期	报告 2023 年 3 月	
排放量	按照指南核算的企业法人边界的温室气体排放总量	按补充数据表填报的二氧化碳排放总量
初始报告的排放量	1390145.34tCO$_2$e	
经核查后的排放量	1390145.34t	

测计进行备案，… 唐山三友远达纤维有限公司对… 核查范围…

为 717.81 吨二氧化碳当量，工业生产过 … 吨二氧化碳当量。其中化石燃料燃烧产生的排放量…

唐山三友远达纤维有限公司 2022 年度核查确认…

工业生产过程 N_2O 排放	0	0	

39m145.34			排放	

签名	李世玉	日期	2023.3.23	
签名	叶民	日期	2023.3.25	
签名	田利君	日期	2023.3.27	

问题。

核查组长	李世玉
核查组成员	高婷
技术评审人	叶民
批准人	田利君

.....1
.....1
.....1
.....2
.....3
.....3

17

2014　63

2016　57

(　　)

2022

	010-64833601	1 2 3 4 5	
	010-64833601	1 2 3	
	010-64833601		

2023 3 18

2023

3 18

2023 3 20

-

-

-

-

-

-

-

-

-

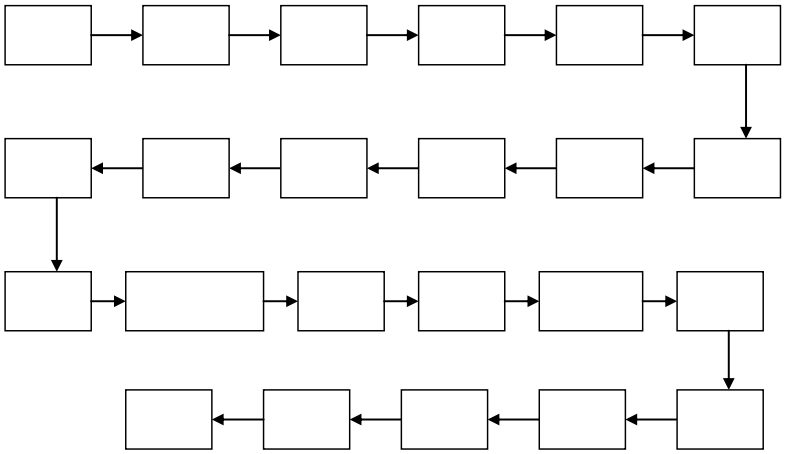

		( )	( )	(%)	(%)	( )	( )	(%)	(%)	( )	( )	(%)	(%)
1						74	74	100	100	16	16	100	100
2		32	32	100	100	69	69	100	100				
3						65	65	100	100				

GB17167-2006

2022		
1	54663.33	52544
2	43174.91	43105
3	64013.70	63556
4	56351.52	58545
5	65493.26	70198
6	63052.31	72244
7	65764.49	76457
8	43799.65	49857
9	33217.57	38992
10	45723.50	51663
11	59004.88	63541
12	42540.60	45619
	636799.73	686321

3.1.4

&% عي $! سي ٩٠ ز ٻ %

	2

	1 2022 3134568t 2 1-12 2022 2022 3	

	MWh	MWh	MWh	CO_2 tCO_2/MWh	tCO_2
	A	-	-	B	C= B

ÖPP €

1	
2	
3	